TC Magazine
TURISMO CARRETERA

GALERIA DE CAMPEONES
DEL TURISMO CARRETERA
JUAN MANUEL FANGIO

ACTC ARGENTINA
70 años TURISMO CARRETERA

Año V / Nº 59 / Febrero de 2007 / BALCARCE / 2ª FECHA / GENTILEZA ACTC

Diego Aventin ganó la primera fecha con autoridad en un renacer del duelo más caliente del automovilismo nacional.

CONTUNDENTE

Las Chevys de Altuna, Spataro y Ledesma escoltaron al Ford del Pumita.

EL UNO Y LOS OTROS

Bonelli tomó la posta del TC Pista y no se inquietó ante los veloces debutantes.

Seguimos incorporando secciones a nuestra página web para que sigas viviendo desde adentro, lo mejor del Turismo Carretera. Ahora también vas a poder disfrutar de la Clasificación On Line para que te enteres minuto a minuto y al instante los detalles de la última fecha.

Y como siempre la Información actualizada y más completa del TC, el TC Pista y TC Mouras, las últimas noticias con fotografías y videos de las carreras más atrapantes; encuestas, juegos, sorteos y las novedades más importantes sobre el calendario, los circuitos, las posiciones y los pilotos.

70 años TURISMO CARRERA

ASOCIACION CORREDORES TURISMO CARRETERA ACTC ARGENTINA

Líder en automovilismo deportivo

revista@actc.org.ar

movistar

SUMARIO

STAFF

EDITOR:
FUNDACION DEL AUTOMOVILISMO DEPORTIVO DE LA REPUBLICA ARGENTINA

DIRECCION Y REDACCION GENERAL:
Ariel Bandi

REDACCION:
Daniel Lannes

COLABORACION ESPECIAL:
Alberto Falcón
Ing. Alejandro Solga

ESTADISTICAS:
Carlos Chachero
Alejandro Grifone

FOTOS:
decurnex.com

REALIZACION GRAFICA:
D. A. G Comunicación

DIAGRAMACION y DISEÑO GRAFICO:
Fernando Veronelli

PRODUCCION COMERCIAL
y PUBLICITARIA:
Fadra - Bogotá 160 Dpto. 4
Tel.: (011) 4905-1000

EDITORIAL:
Bogotá 162 (1405)
Buenos Aires.
revista@actc.org.ar

IMPRESION:
Crigraf - (011) 4246-4500

TIRADA DE ESTA EDICION:
15.000 ejemplares

Auditado por IVC
El valor de la verdad.

4/5 EN FOCO
Así se jugó… así lo disfrutó (Diego Aventin)

6/9 ANALISIS DE LA PRIMERA FECHA
Contundente

10 POR EL BIEN DE TODOS
La seguridad en los autos de Turismo Carretera

12/13 GALERIA DE CAMPEONES
Juan Manuel Fangio – El *Chueco* de Balcarce

14/15 DOS PASIONES ARGENTINAS UNIDAS
Raúl Nocera – Subgerente de Banca de Individuos del Banco de la Nación Argentina

16/17 COLECCION TC MAGAZINE
José Ciantini – Dodge

18/19/20 PATIO DE BOXES

22/23 NOTAS TECNICAS
Prediseño de un automóvil de competición
Segunda entrega

24 NUMEROLOGIA / LAS BELLEZAS DEL TC

25 AL RESCATE
Bomberos, Cuerpo Médico y Rescate de vehículos de la ACTC

26 TC PISTA – EL UNO… Y LOS OTROS

27 TC MOURAS – CALENDARIO 2007

28/29 TC Y TC PISTA
Numeración de pilotos / Cronograma Campeonatos / *Circuito Juan Manuel Fangio*

30 MIS AUTOGRAFOS
El rincón del fana / Humor

Por CARLOS ALBERTO LEGNANI
Director General de Campeones

De estos setenta años del Turismo Carretera, viví como periodista 49 de ellos y unos diez más como aficionado. Por todo ello puedo decirle que la mayor particularidad de la categoría más popular es la unión de las Familias; la confraternidad existente de los simpatizantes de las marcas participantes; el respeto que supieron ganarse los cultores, llámese pilotos, acompañantes mecánicos, dirigentes. Recuerdo cuando las clásicas vueltas de aquellas ciudades como Areco, Rojas, Pergamino, Hugues, Salto, Gral. Pico, y tantas otras. La hospitalidad de sus habitantes que nos dejaban sus hogares para que nos alojáramos yéndose ellos a casa de amigos en otros pueblos. Cómo agasajaban a quienes llegábamos para cumplir con nuestros cometidos. Las heladas de l5º bajo cero, la escarcha, los vientos y los tremendos calores cuando los grandes premios de Turismo Carretera. Esta maravillosa conjunción de alternativas produjo la popularidad y arraigo que se transmite de generación en generación, trasformando en un fenómeno social y económico que lo coloca entre los mayores generadores de fuentes genuinas de trabajo. Mi recuerdo y gratitud a aquellos integrantes de esta familia del Turismo Carretera que inmolaron sus vidas abriendo los primeros caminos del país, que hicieron que se conocieran los parajes y pueblos mas pequeños y humildes de Argentina. Que enarbolaron la bandera de la humildad y confraternidad hermanando a los países de América en aquella epopeya de Caracas y Grandes Premios de la América del Sur. El Turismo Carretera es sinónimo de cultura, de enseñanza de geografía e historias y culturas de los pueblos de América. El Turismo Carretera entregó al país sus mejores embajadores (Fangio, Froilán González, Menditeguy, Oscar Gálvez). El Turismo Carretera es generador de la comunión espiritual y humana de las familias que desean para esta bendita Argentina: PAZ, AMOR, RESPETO DE COVIVENCIA, LABORIOSIDAD Y UNION. Felicidades Turismo Carretera y vamos por otros fructíferos 70 años. Chau….Campeones.

ASOCIACION CORREDORES TURISMO CARRETERA ACTC ARGENTINA

70 años TURISMO CARRERA

Así se jugó...

Las cuatro ruedas bloqueadas y todo el riesgo al servicio de una jugada clave. Diego Aventin logra quebrar la línea del *poleman* Omar Martínez, con el Torino del *Pato* Di Palma como testigo. El *Pumita* se encaminará rumbo a una victoria especial.

...así lo disfrutó

La cara del ganador refleja la íntima satisfacción por la obtención de un triunfo con cierto gusto a revancha. *"Será un año muy duro y ya me saqué la presión de ganar para pelear el campeonato",* expresó un radiante Aventin.

DIEGO AVENTIN SACO PECHO EN MAR DE AJO Y DESTRONO A LOS CHEVROLET DE SU FAVORITISMO EN ESTE CIRCUITO, AUNQUE EL DE MARIANO ALTUNA LE RESPIRO MUY CERCA. UNA APERTURA IDEAL PARA EL *PUMITA*, Y EL FAMOSO DUELO DE MARCAS QUE VUELVE A ESCENA.

CONTUNDENTE

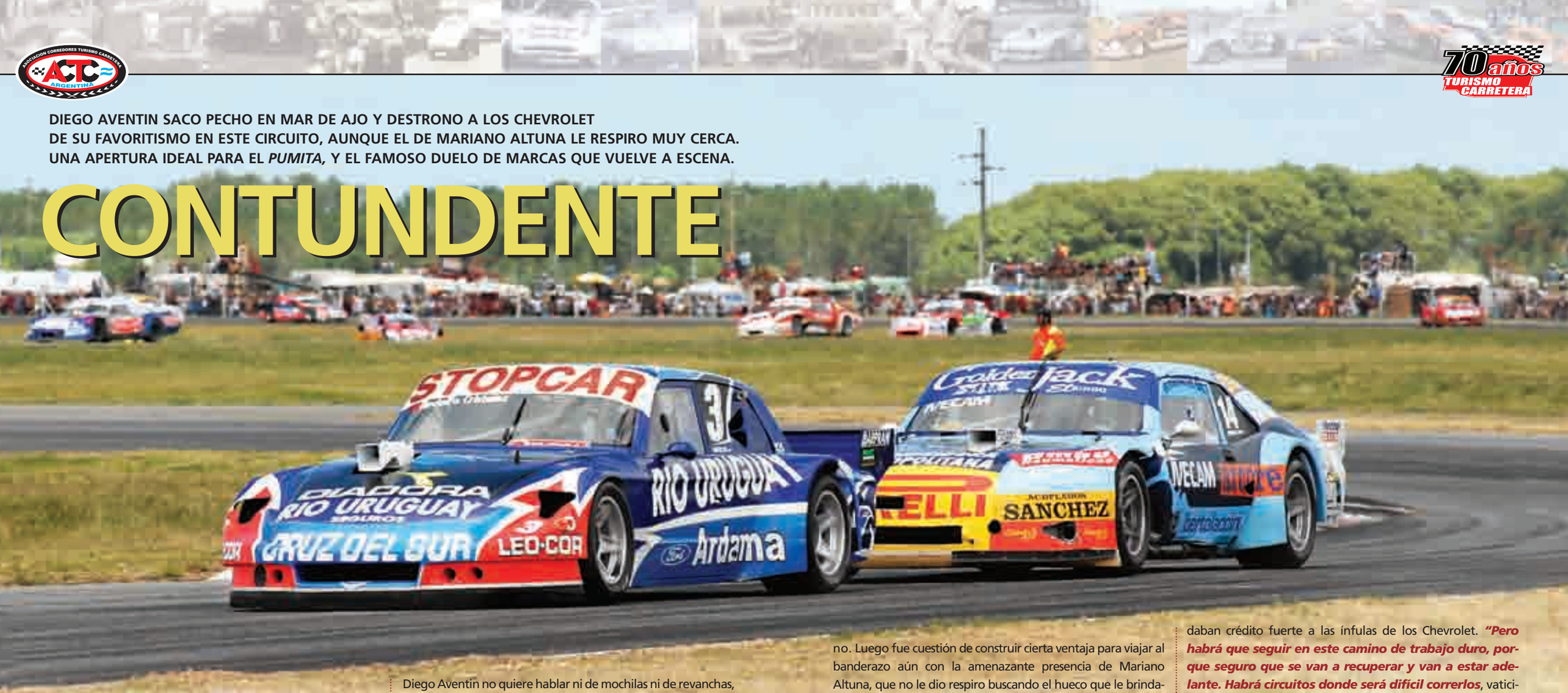

Cuantas cosas le habrán pasado por la cabeza cuando el cartel de última vuelta apareció frente a la silueta triunfante del Falcon número 3. ¿Sería posible que justo él terminara con tantas temporadas de sequía para el festejo ovalado en territorio francamente *chivista*? O en todo caso, ¿estaría disfrutando de una jornada ideal para sacarse de encima tanta amargura vivida sobre el filo de la temporada anterior, cuando aquel problema técnico lo sacó de escena en la lucha por el campeonato?

Diego Aventin no quiere hablar ni de mochilas ni de revanchas, sostiene que en todo caso, el triunfo en la apertura de Mar de Ajó fue el mejor resultado para aliviar la presión de cara a este certamen. ***"Porque arrancar ganando es la mejor forma de pensar en lo que vendrá, ya que se viene un torneo muy duro y pegar primero vale doble"***, dijo el *Pumita*, que cerró una jornada perfecta: Clasificó bien, demolió a Rossi en su batería, y midió a Omar Martínez apenas iniciada la final para poner toda la cuota de riesgo a la hora del *sorpasso* al entrerriano. Luego fue cuestión de construir cierta ventaja para viajar al banderazo aún con la amenazante presencia de Mariano Altuna, que no le dio respiro buscando el hueco que le brindara la posibilidad de mantener hegemonías a la marca del moñito. ***"No creo que hubiese podido superarme. Si bien el ritmo del auto decayó un poco tras la aparición del auto de seguridad, salía muy bien de cada curva y me permitía mantenerme. Además, estuve muy concentrado toda la carrera"***, reconoció el de Morón, que rescató la actitud del equipo para sobreponerse y alinear un auto perfecto, tan candidato como siempre, aún cuando la expectativas previas le daban crédito fuerte a las ínfulas de los Chevrolet. ***"Pero habrá que seguir en este camino de trabajo duro, porque seguro que se van a recuperar y van a estar adelante. Habrá circuitos donde será difícil correrlos***, vaticinó el primer ganador del año.

NO TAN VENCIDOS

Que un Ford los haya destronado no pareció mellar el ánimo de los usuarios de Chevrolet, que lejos de dramatizar disfrutaron de nuevos aires en el primer muestreo de una temporada que promete paliar las desventuras del ejercicio anterior. Marino Altuna encarnó la oposición mas fuerte, con un pro-

Firestone Firestone Firestone Firestone Firestone Firestone Firestone Firestone Firestone Firestone
Firestone Firestone Firestone Firestone Firestone Firestone Firestone Firestone Firestone Firestone

ducto bien equilibrado y el flamante impulsor pergeñado por Johnny Laborito en tiempo récord. Las soluciones de Pedersoli también brillaron en manos de Emiliano Spataro y Christian Ledesma, que arribaron en las posiciones subsiguientes. El de Lanús, en ascendente tarea, consiguió el primer podio de su carrera en *la máxima*. ***"Se hizo esperar mucho esta alegría, pero lo que me deja más conforme es el salto de calidad que pegamos con el auto y en el equipo en general",*** dijo Emiliano, cuya *Chevy* recibe consejos de Maxi Juárez en el chasis. El marplatense Ledesma también tuvo motivos para la alegría en un positivo debut en el HAZ. ***"Es evidente que los autos ganaron en aceleración, algo de lo que carecíamos el año anterior"***, señaló Christian, conforme con su tarea personal al igual que Matías Rossi y Omar Tanoni, quienes tenían mejores expectativas tras el buen parcial clasificatorio. ***"No se si tenía el auto para ganar, porque en la final se puso muy indócil"***, dijo Rossi, mientras el de Bombal, que recibe asistencia del Lincoln Sport Group, batalló duro para ganar posiciones y culminar décimo. En suma, cinco Chevrolet en las diez primeras posiciones supone un rédito importante para la marca, tan vituperada en 2006, aún con la *ausencia* de Ortelli de la zona caliente. El más ganador de Mar de Ajó navegó en posiciones intrascendentes, lejos de la punta y preocupado por la actitud del auto. ***"No hace nada lógico"***, aseguró el de Salto.

"No hace nada lógico". Ortelli fue una sombra en 'su' circuito costero

IMPRESIONES

Las dificultades para encontrar la puesta a punto adecuada pareció ser el primer punto en común de todos en función de las nuevas prestaciones de los autos. La mayor potencia de los motores no tiene aún guarismos que resulten definitorios: ***"Porque recién se empieza a trabajar y faltan los ajustes finos"***, según afirman los preparadores. Ese fue el primer intríngulis a resolver para la mayoría. ***"Quién encuentre más rápido cómo solucionar la ida de cola de los autos va con ventaja"***, aseguró el Gurí, autor de la *pole* en el debut con los motores by Juanjo Tártara, y *anestesiado* en la final por el escaso ritmo de su Falcon, que llegó quinto, presionado por el mejor Dodge en manos del *Bocha* Ciantini. ***"El auto funcionó muy bien, pero me parece que le dolieron los kilos"***, acusó el Bocha, en una impresión distinta a la de Bessone, que se jugó por una puesta diferente al resto que le permitió avanzar muy firme en el transcurso de la final. ***"El manejo me dejó extenuado, habrá que trabajar para tener mayor resto físico"***, reconoció el campeón 2003, que definió su participación casi sobre la hora.

"El manejo me dejó extenuado, habrá que trabajar para tener mayor resto físico"

Otro que debió remar duro fue el campeón Fontana, aquejado en lo previo por la excesiva sobrevirancia del Dodge. ***"Trabajamos un montón todo el fin de semana para corregir ese defecto, y en parte lo fuimos logrando. Largar 27° y terminar 14° es un buen resultado"***, razonó el de Arrecifes, que volvió a ensayar de cara a esta fecha para revertir la tendencia del auto. ***"Lo que pasa que en Mar de Ajó se nota mucho si no tenés un chasis equilibrado, y a medida que se vaya encontrando más potencia en los motores, habrá que ir corrigiendo los valores de suspensión"***, advirtió Alberto Canapino.

"Me perdí una gran oportunidad de sumar en forma, pero estoy tan contento con el auto que no importa. Estoy seguro que vamos a pelear el campeonato",

"Me perdí una gran oportunidad de sumar en forma, pero estoy tan contento con el auto que no importa. Estoy seguro que vamos a pelear el campeonato"

afirmó Patricio Di Palma, cuyo Torino fue gran protagonista desde el inicio de la actividad y es buena referencia para completar el espectro de las marcas en el primer examen 2007. Cada una tiene motivos para esperar el devenir de las carreras con buenas expectativas.

Y ahora llega Balcarce, con sus trepadas y aceleraciones fuertes para efectuar un riguroso examen a los motores. ***"Esa será la carrera para saber dónde estamos parados"***, advierten muchos protagonistas, aunque el escaso receso no de margen para mayores ensayos. El favoritismo de los Ford es histórico, pero el primer capítulo de la temporada ya se encargó de relativizar eso de los pronósticos previos. Porque así es el TC. ❑

DANIEL LANNES

▲ **PRIMER PODIO.** En su carrera número 51, Spataro fue tercero con su *Chevy*. "Esto es casual, no esperen verme ahí tan seguido", se sinceró Emiliano. Detrás marchan los puntales de Dodge para esta temporada, Ciantini y Bessone; y mezclados viajan Ledesma y Rossi, dos con hambre de gloria y Chevrolet afilados.

▲ **CAMPEON RELAJADO.** Norberto Fontana sufrió con su Dodge el viernes y el sábado, y en carrera se las arregló para subir hasta el 14° lugar. Detrás aparece Sergio Alaux, que terminó de esa manera la final. El que encabeza el lote es Catalán Magni, de peor suerte ya que fue 19°. Y el otro integrante del JP Racing, Juan Manuel Silva, *salvó los papeles* con un decoroso noveno puesto.

FOTO: BERNABE BOSCO

Revisión exhaustiva

El Departamento Técnico de la ACTC trabajó a full al final de la competencia con el desarme íntegro de los motores de los tres primeros. En la foto, los mecánicos del LSG retiran el impulsor del Ford de Diego Aventin con la ayuda del aparejo. Además de *Machete* Esteban estuvieron presentes en la revisión técnica los responsables de las Chevys que siguieron al ganador: Johnny Laborito y Jorge Pedersoli; y también se presentaron integrantes del equipo de Alberto Canapino, que atienden el auto del equipo HAZ de Mariano Altuna.

LA SEGURIDAD EN LOS AUTOS DE TURISMO CARRETERA

POR EL BIEN **DE TODOS**

El nuevo reglamento de la Asociación Corredores Turismo Carretera ya tiene anexos con cambios que apuntan a la seguridad de los autos, pilotos, mecánicos, y todas las personas que completan el paisaje de una fecha del Turismo Carretera. Un aporte más a la seguridad que brinda la categoría número uno de la Argentina.

El Departamento Técnico implementó varias modificaciones a partir de esta temporada en el rubro seguridad de los autos, mientras marcha con buenos vientos el Proyecto de Seguridad 2008.

MEJOR VISION DEL PILOTO

Se recomienda la utilización del uso de lexan (resina de policarbonato similar al vidrio pero más resistente) en reemplazo de los vidrios. Además, quedan prohibidas las inscripciones con publicidades en los acrílicos laterales, tanto delanteros como traseros, y también en la luneta trasera. Esto mejorará notablemente la visión del piloto, sumado a que en las ventanillas traseras se permitirá colocar sólo el número del auto, con la inscripción Fangio XXI debajo, el combustible oficial del Turismo Carretera que provee YPF.

Y también se reglamentó la utilización de espejos retrovisores que deberán estar ubicados sobre el lateral de la puerta, no permitiéndose la sujeción sobre el acrílico de la ventanilla como estaban siendo utilizados hasta el año pasado.

CON EL VISTO BUENO DE LA FIA

En el tema de las butacas, a partir de 2007 se podrán utilizar solamente aquellas aprobadas bajo norma FIA (Federación Internacional del Automóvil), y queda prohibido por reglamento hacer modificaciones en sus anclajes.

También es obligatorio el uso de una chapa de acero para cubrir el cardan y así proteger más a la tripulación en caso de una rotura.

RESCATE MAS VELOZ

Uno de los puntos clave al momento del rescate de un vehículo es la fácil abertura de las puertas. Por eso se trabajó en la eliminación del clásico *pistillo* en el borde de la puerta y se implementó el uso del sistema de apertura de puertas con dos opciones: el original del auto o bien uno común a todos que se puede utilizar opcionalmente y corresponde al que viene de fábrica en el Chevrolet Corsa, tanto en el interior como en el exterior del auto.
De esta manera se agilizará la atención de piloto y copiloto en caso de un accidente.

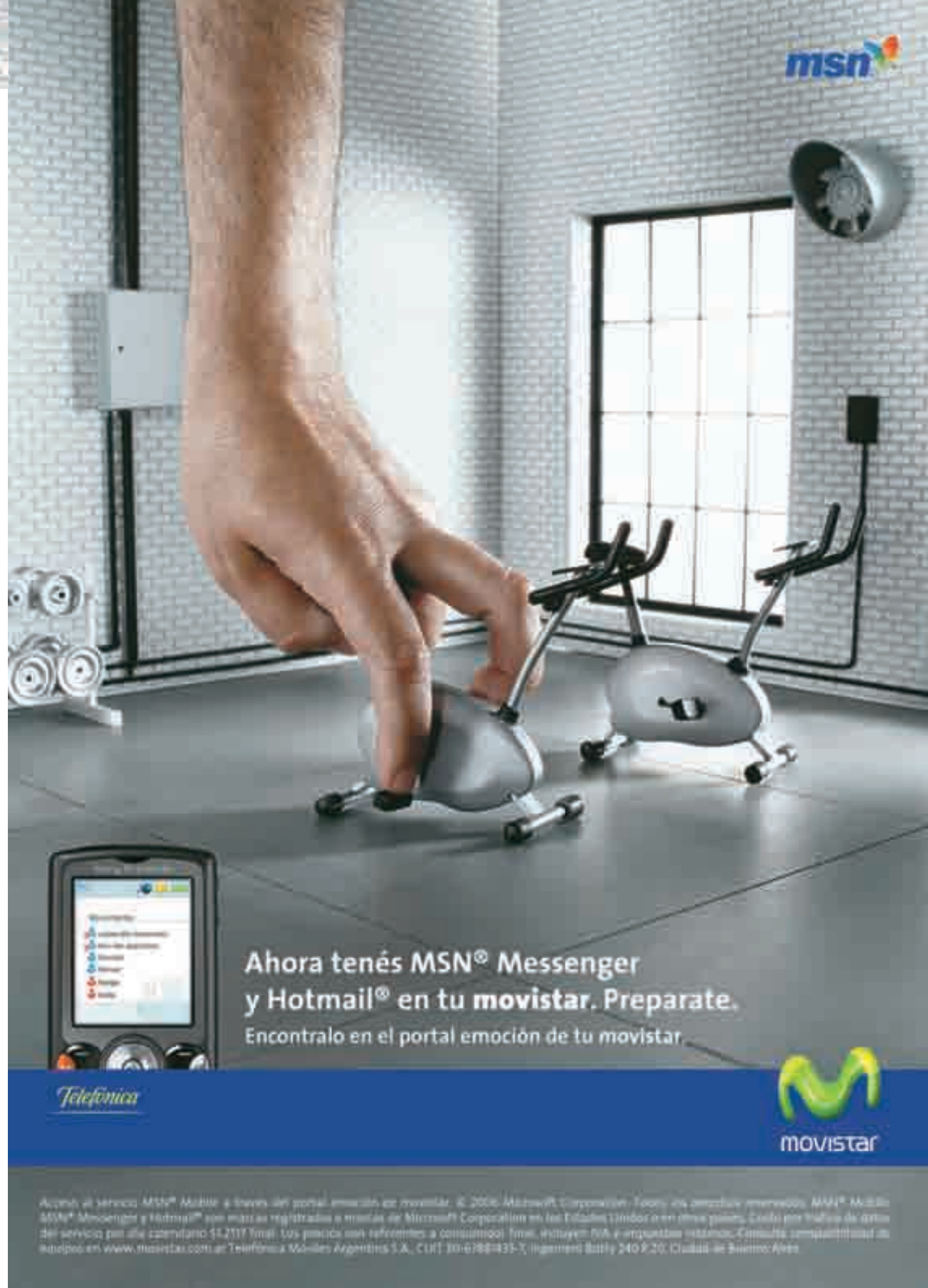

A lo largo de sus 70 jóvenes años, el Turismo Carretera se nutrió de historias y anécdotas que nos permiten recrear con la imaginación, aquellos mágicos tiempos en el que nuestro creciente automovilismo deportivo marcaba la senda de un país en pleno desarrollo. Desde sus inicios, el TC transitaba senderos que hoy son rutas y carreteras. Así fue recorriendo parajes, pueblos y pujantes ciudades que en la actualidad son orgullo de los argentinos.

Por aquel entonces, las viejas radios traían las noticias y los vivaces relatos de aquellas epopeyas. En cada rincón, la población entera se movilizaba saliendo a la ruta, viajando cientos de kilómetros para ver pasar los autos del TC, para abrir la puerta de sus hogares a los pilotos y mecánicos que necesitaban albergue, para escuchar en la radio las emocionantes alternativas o bien, para apoyar decididamente al crédito local y la máquina que los representaba.

Juan Manuel Fangio

El *Chueco* de Balcarce

LA GLORIOSA CUPECITA VERDE.

Con esta máquina, Juan Manuel Fangio consiguió la primera victoria en un Gran Premio para Chevrolet, y también el campeonato de 1940. Abajo se lo ve al Chueco doblando en la primera etapa del GP Internacional del Norte, en un camino polvoriento y complicado de San Miguel de Tucumán, a un promedio de 125,995 km/h. La Buenos Aires - Lima completó un recorrido increíble: 1.363 km.

Fotos: *Turismo Carretera, 60 Años de Historia*, Peter Hamm

El Turismo Carretera fue siempre así, puro, visceral, apasionante y popular. Tal vez por ello, la creciente actividad del TC despertó el interés de un hombre joven, que ya había empezado a hacer sus primeras armas en los fierros, y como si fuera poco se destacaba con la Nº 5 entre sus pies. De regular estatura, mirada transparente, cabellos claros, hablar pausado y firme actitud, despertó la inquietud de sus coterráneos que solidariamente juntaron "peso a peso" los 3.000 que el "Chueco" necesitaba para adquirir una reluciente coupé Chevrolet. **"Los muchachos de Balcarce hicieron una colecta para comprar el auto en la concesionaria de Enrique Alonso; algunos pusieron 50 centavos y otros alcanzaron a arrimar 500. La lista de los 240 donantes la conservé siempre"**, diría tiempo después Juan Manuel Fangio y aunque no lo aclaró, aquel listado quedó guardado en un amarillento papel y en lo más profundo de su corazón.

Gracias a los consejos del arrecifeño Julio Pérez y el tesón de muchos hombres, la coupé negra empezó a cobrar forma de Turismo Carretera. El grupo de trabajo se fue formando de a poco y entre ellos, se sumó un empleado de la concesionaria Ford de Balcarce que, muy a su pesar, tuvo que meter mano en el Chivo. Aquel colaborador era Héctor Carlos Tieri, quien en el trajín diario del taller no cesaba de protestar, hasta que un día… **"me cansé de escucharlo y le dije: —Bueno viejo, nosotros vamos sobre un Chevrolet y somos corredores contra Ford. Una cosa es ganar con un Ford, pero nosotros vamos a ganar con un Chevrolet"**, recordaba el Chueco sobre las preliminares de su debut en el TC. Tieri comprendió y fue su primer acompañante.

AMIGOS Y RIVALES.
Ya retirados de las pistas, dos potencias del automovilismo argentino charlan amigablemente. Fueron protagonistas excluyentes de una etapa dorada del Turismo Carretera y siempre se trataron con mutuo respeto, más allá del clásico duelo que protagonizaron con Ford y Chevrolet.

Foto: Armando Contreras

La coupé negra, con el número 38 en sus puertas, estuvo dispuesta en la línea de largada del Gran Premio Argentino de 1939, y con ella Fangio iniciaría su camino a la gloria deportiva. El trámite de la carrera no fue sencillo para la dupla balcarceña. Problemas mecánicos al principio y el rigor climático –que luego obligaría a suspender el GP–, no les permitió mostrar su potencial. Oscar Gálvez, acompañado por su hermano Juan, se llevaría el triunfo y una semana más tarde, desde Córdoba, se pondría en marcha el GP Extraordinario. La cuarta etapa de aquella carrera significó el primer triunfo parcial de Juan Manuel Fangio, que en el siguiente parcial y en una desafortunada maniobra perdió todas sus posibilidades. Poco importó, el "Chueco de Balcarce" ya era ganador y no tardaría mucho en seguir demostrando su inocultable talento. La primera victoria llegó en el Gran Premio Internacional del Norte, con una coupé Chevrolet verde y un rival de fuste que no bajó los brazos hasta que un accidente le impidió continuar: Oscar Alfredo Gálvez.

El segundo halago llegaría en las Mil Millas Argentinas de 1941, y en este caso fue otro Gálvez –Juan– quien sería el acérrimo perseguidor, a pesar de que en aquella prueba debutaba como piloto en el Turismo Carretera. Cuatro triunfos se sucedieron en la carrera teceísta de Fangio y 1948, la recordada tragedia que le quitaría la vida a su acompañante, Daniel Urrutia, en el Gran Premio de la América del Sur. Aquella triste competencia fue una prueba del coraje de los hombres del Turismo Carretera, de los fantásticos trabajos de los Gálvez, del triunfo de Domingo Marimón, y de la entrega de otro grande: Eusebio Marcilla que, a costa de sus posibilidades deportivas, dejó de lado sus intereses para auxiliar a Fangio y Urrutia, los compañeros heridos en un camino de Perú.

SIEMPRE RECONOCIDO.
El *Chueco* en una entrega de un trofeo, en sus comienzos en el automovilismo deportivo. Fue galardonado en la Argentina y en todo el mundo. Un grande.

Foto: *Historia del Automovilismo Argentino*, Alfredo Parga, La Nación.

Aquellos tiempos fueron el final de su época en el Turismo Carretera, en la cual con 18 carreras logró seis victorias y dos campeonatos. Poco después, el genial Juan Manuel Fangio cruzó el Atlántico para mostrarle al mundo su inconmensurable talento. En Europa logró memorables carreras, resonantes victorias, cosechó sus magníficos cinco títulos mundiales y se convirtió en el "más grande de todos los tiempos". Pero siempre volvió a Balcarce, a su pequeño lugar en el mundo y al cariño de los suyos. Con la humildad que caracterizó su carrera y sus actos, con la sabiduría que sólo pueden desplegar los elegidos y con blasones que aún hoy, no pueden equipararse. Se fue del Turismo Carretera convertido en Campeón, y volvió con los mayores halagos y la admiración del mundo. Sí señores, el de Balcarce, el Chueco, el Quíntuple, el Campeón del TC: Juan Manuel Fangio, el orgullo de un pueblo y de todo un país. ❑

Alberto Falcón

EL CAMPEÓN Y UNA RELIQUIA GRAFICA.
Fangio y la cupé con la que conquistaría el bicampeonato en 1941, a fondo levantando polvo. Aportó lo suyo en los comienzos del duelo que hoy perdura entre Ford y Chevrolet. Abajo, la página del Diario La Nación con una felicitación de la General Motors Argentina al de Balcarce por su conquista en el Gran Premio Internacional del Norte del 40.

Fotos: *Historia del Automovilismo Argentino*, Alfredo Parga, La Nación.

Congratulations

RUBEN NOCERA SUBGERENTE GENERAL DE BANCA DE INDIVIDUOS DEL BANCO DE LA NACION ARGENTINA

Dos pasiones argentinas unidas

El Turismo Carretera cumple en esta temporada sus primeros 70 años de vida, y el Banco de la Nación Argentina ya va por los 115 abriles, lo que demuestra que son dos entidades con trayectoria, solidez, respaldo, y experiencia. La mejor idea es unirse y trabajar en conjunto ya que ambas despiertan pasión y están presentes en toda la Argentina. El Banco, símbolo del crecimiento económico del país, tiene 650 sucursales y apuesta a las tarjetas Agronación y Nativa, y al apoyo permanente a las Pymes.

El edificio del Banco de la Nación Argentina es imponente, de esas estructuras firmes que ya no se ven en las modernas construcciones que se levantan en tiempo récord. Las oficinas conservan decorados de madera reluciente y amplios mobiliarios. Cuando se ingresa en este edificio uno parece estar en una película por la perfección de sus mamposterías, por los cuadros haciendo juego, por el aire que se respira, por la magia de lo histórico. Afuera, el microcentro porteño no es tan agobiante gracias a una tarde lluviosa. Y la gente corre buscando un reparo del chaparrón. Adentro nos recibe Rubén Nocera, Subgerente General de Banca de Individuos del Banco de la Nación Argentina, y de entrada se nota que es un apasionado por el automovilismo: *"Tuve el privilegio de vivir en una pensión de la agencia Chevrolet en Pehuajó por trabajo y estuve presente en el Gran Premio que perdió el Chevitú de Cupeiro. No fue un recuerdo tan grato en realidad porque soy fanático de la marca, pero lo tengo presente porque Cupeiro me llevó a dar unas vueltas sentado en el tanque del combustible, a 200 km/h, una locura… ah, y en caminos de tierra"*, rememora Nocera, que participó en la organización de los GP que pasaban por esa zona de Buenos Aires.

"El Banco es una institución que tiene mucho que ver con el automovilismo deportivo. Porque en los talleres o en las peñas se reúnen personas vinculadas a los sectores agropecuarios, en su mayoría contratistas rurales"

También está ligado al automovilismo a través de relatos por radio en competencias regionales y como directivo de categorías zonales, y desde 1964 es parte del Banco de la Nación Argentina. *"El Banco es una institución que tiene mucho que ver con el automovilismo deportivo. Porque en los talleres o en las peñas se reúnen personas vinculadas a los sectores agropecuarios, en su mayoría contratistas rurales"*, relata Nocera. El Banco es, a través de su historia, un gran impulsor de la economía del país y de ayuda permanente a los sectores agropecuarios. Y como el Turismo Carretera tiene un arraigo de tradición con el campo, la vuelta del Banco de la Nación Argentina llega en un momento justo, por los festejos de los 70 Años de la categoría más popular del país. *"Estuvimos en una primera etapa con la categoría y fue una experiencia fructífera, y por eso estamos juntos de nuevo. Es que el automovilismo es pasión y nuestro Banco tiene 16 mil personas que trabajan con la misma pasión en las 650 sucursales a lo ancho y a lo largo del país, atendiendo los requerimientos de todos los que se acercan a consultar distintas inquietudes. En octubre cumplimos 116 años de vida y felicitamos por sus 70 al Turismo Carretera"*, afirma el Subgerente General. Nocera no sólo es un apasionado de su trabajo, sino también del TC y opina con autoridad: *"Los cambios reglamentarios fueron muy buenos para este año, y ya se vio un adelanto en Mar de Ajó con los Chevrolet peleando la punta. Será un gran año para el TC con paridad, equilibrio y carreras emocionantes"*.

Agronación, Nativa y Pymes

Uno de los objetivos principales para esta temporada es afianzar la tarjeta Agronación, presentar en todo el país a la tarjeta Nativa, y afianzar los créditos y el apoyo a las Pequeñas y Medianas Empresas de la Argentina. *"Es que el Banco de la Nación Argentina siempre cubrió crediticiamente a todos los sectores de la economía, y entendió las necesidades del productor agropecuario, con líneas de crédito, y la tarjeta Agronación, que lanzamos hace diez años para satisfacer las necesidades de los productores agropecuarios. Y hoy llegamos a 11.000 productores, un número que nos enorgullece"*, explica Nocera, quien sostiene además que el Banco de la Nación Argentina tiene la responsabilidad histórica de atender todas estas necesidades. Debido a esto, el costo de sus créditos y sus productos han sido los más accesibles y los más bajos del mercado en general.

En cuanto a la tarjeta Nativa Nación, se lanzó hace tres años con opción de compra y crédito. Se presentó primero en Mendoza y después se fueron incorporando Santa Fe, La Rioja, Tucumán, Neuquén, San Juan y San Luis. Y a partir de marzo se lanzará en todo el país, incluida Capital Federal. *"El objetivo central de Nativa Nación es llegar a todos los sectores de la Argentina, incluso a los lugares donde no llegan los productos de distribución masiva como las tarjetas internacionales"*, sintetiza Nocera, quien recuerda el apoyo del Banco a las Pymes, con créditos accesibles para estas empresas.

A fines de 1997 se incorporó la Gerencia de Marketing y Publicidad del Banco de la Nación Argentina, con Juan Carlos Fábrega, hoy Gerente General, al frente de un equipo de profesionales. A partir de ese momento se inició un proceso de comunicación y mayor llegada a la gente. Y de a poco el Banco que representa a todos los argentinos se ganó un espacio entre las firmas privadas y se posicionó en el mercado con un nivel importante de competitividad.

Nocera se despide con un deseo: poder ver en la próxima tapa de TC Magazine a un Chevrolet ganador en Balcarce. ¿Será? ❐

ARIEL BANDI

"El objetivo central de Nativa Nación es llegar a todos los sectores de la Argentina, incluso a los lugares donde no llegan los productos de distribución masiva como las tarjetas internacionales"

Nació el 26 de agosto de 1970 en Balcarce, provincia de Buenos Aires, donde corrió su primera competencia de Turismo Carretera el 6 de marzo de 1993. En 179 participaciones en *la máxima*, el *Bocha* ganó tres finales, 16 series, subió 11 veces al podio, marcó 9 pole position, y dos récord de vuelta. Corre con una Dodge atendida por Rodolfo Di Meglio y motorizada por Alfredo Fernández.

FOTO: decurnex.com

JOSE CIANTINI Dodge

Ford CAMIONES

FESTEJOS VARIOS
Oscar Aventin, presidente de la ACTC, anunció en la primera conferencia de prensa institucional del año que debido a los 70 Años del Turismo Carretera, la categoría *va a tirar la casa por la ventana*. Para fin de año el gran festejo será en La Rural o en el Luna Park. ¿Qué tal?

PARA ESTAR AL DIA
La provincia de Buenos Aires siempre acompaña cada presentación del Turismo Carretera en su territorio con dos móviles: en uno podés tramitar tu DNI o realizar cambios de domicilio; en el otro te ponen al día en las deudas de Rentas. Para que estés como un relojito suizo.

Ford CAMIONES

CARRERA LOCA
Cuatro exponentes de Ford Camiones encaran la recta principal en Mar de Ajó seguidos por un micro de la empresa Plusmar. Es parte de una caravana previa a la largada... ¿o creyó que se había creado una nueva categoría de pesados?

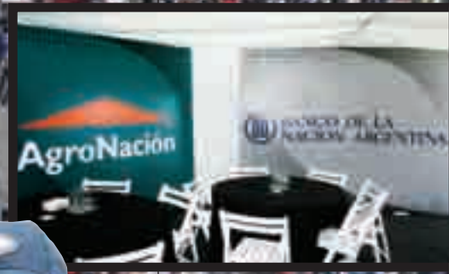

SECTOR VIP
A partir de esta temporada, el sector exclusivo de la ACTC contará con nuevas estructuras con paneles y pisos de madera alfombrados como lució el VIP de Banco Nación, a quien le damos la bienvenida a la máxima categoría del automovilismo nacional. Aportaron glamour también las carpas del equipo HAZ, Robust, el nuevo sector exclusivo del Restaurant Dinner, y una tribuna especial con vista al circuito y una pantalla gigante para no perderse ningún detalle de la competencia.

RECORRIDA OFICIAL
El momento cúlmine de la visita del vicepresidente de la Nación, Daniel Scioli, fue la entrega de una plaqueta al presidente de la ACTC, Oscar Aventin, con motivo de los 70 Años de "la máxima". El candidato a gobernador de la provincia de Buenos Aires estuvo acompañado por el actual mandatario bonaerense, Felipe Solá; el intendente del Partido de la Costa, Juan de Jesús; ministros de la provincia, y la presencia de su esposa, Karina Rabollini, ex modelo y actual diseñadora de indumentaria femenina.
En el paseo por los boxes de Mar de Ajó saludaron a varios pilotos, entre ellos Omar Martínez, Diego Aventin, José Luis Di Palma, Juan Manuel Silva, Julio Catalán Magni, y Christian Ledesma, quien dialogó durante varios minutos con Scioli.

Christian Ledesma agradece a sus auspiciantes por el apoyo en el Turismo Carretera.

HAZ RACING TEAM – LOW BENCH

NOCHES MAGICAS

A partir de esta primera fecha del Turismo Carretera comenzaron una serie de festejos por los 70 Años de la categoría más popular de la Argentina. En las noches previas a la competencia desfilaron por las calles de San Bernardo y Mar de Ajó los autos mulettos de Diego Aventin y Marcos Di Palma, colmados de fanas de la *máxima*.

Y el sábado por la noche se realizó una fiesta con los presentes en el autódromo. Primero actuó el Ballet Artístico de la Costa. Y la frutilla del postre fue Daniela Herrero, la joven cantante pop que cautivó al público con su dulce voz y sensualidad. Preparate porque en Balcarce habrá más sorpresas y más show. Festejemos todos juntos los 70 Años del Turismo Carretera.

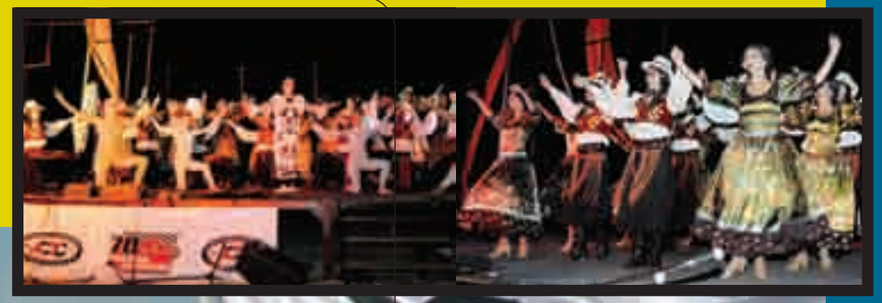

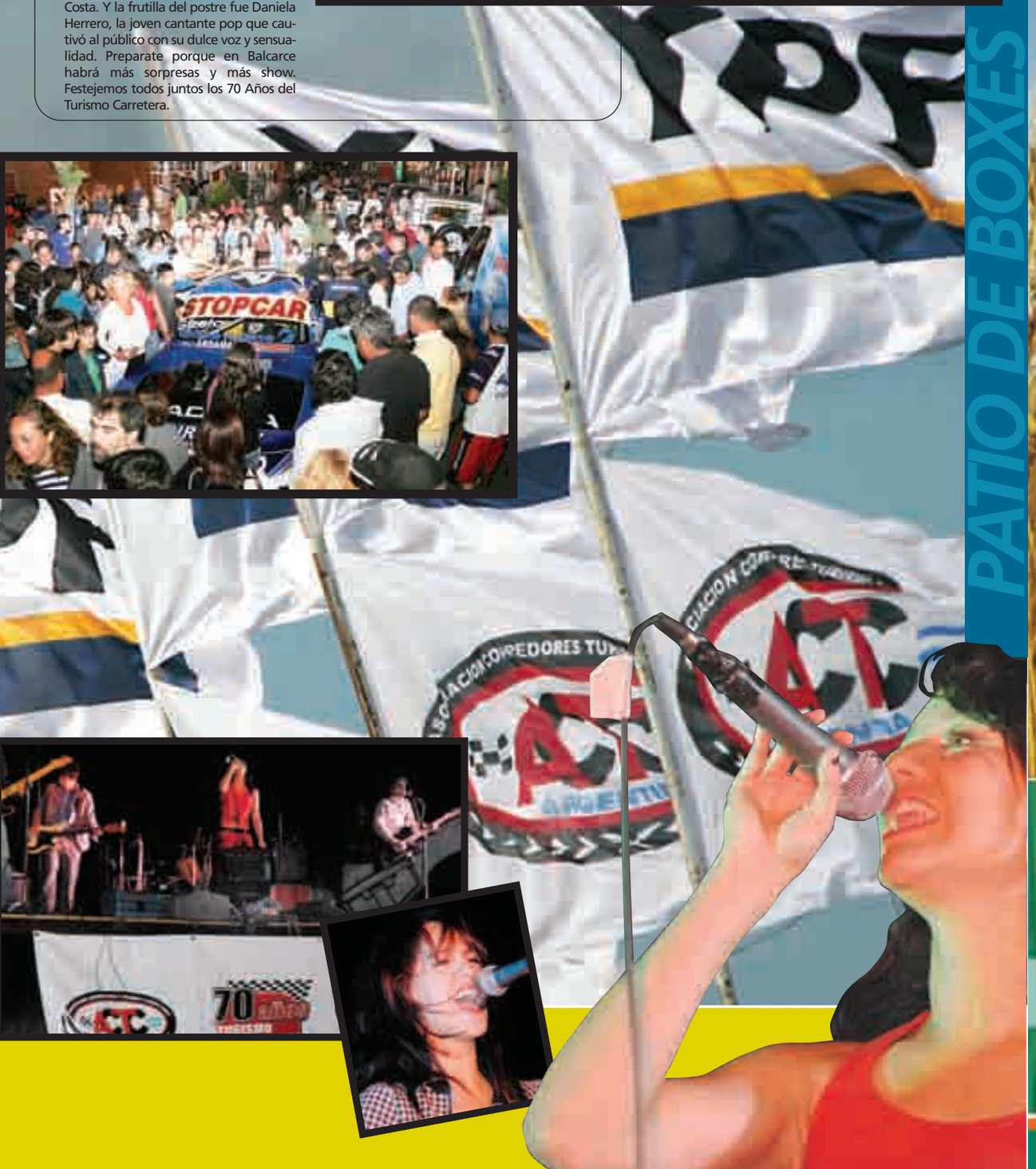

PATIO DE BOXES

AgroNación
Acompaña el crecimiento
BANCO DE LA NACION ARGENTINA
AgroNación
• Compras a un año de plazo hasta en 12 cuotas
• Vencimientos a elección de acuerdo a su ciclo productivo
• Excelente posición negociadora
• Diferentes alternativas de financiación
• Amplia red de comercios y establecimientos adheridos
Solicite asesoramiento llamando al:
0810 966 AGRO (2476)
Sitio en internet:
www.bna.com.ar
AgroNación
10 años junto al campo
BANCO DE LA NACION ARGENTINA

NOTAS TECNICAS >> SEGUNDA ENTREGA

PREDISEÑO DE UN AUTOMOVIL DE COMPETICION

En el primer número de TC Magazine te mostramos como se determina en forma analítica el centro de gravedad de un automóvil en las tres direcciones, eje x (longitudinal), eje y (transversal) y eje z (elevación), y a su vez en nuestra página www.actc.org.ar confeccionamos una planilla de cálculos en formato excel para que vos la puedas bajar y en forma sencilla cambiar la ubicación y el valor de los pesos de los elementos preponderantes como ser el motor, la carrocería, la estructura tubular, entre otros elementos, y así determinar el porcentaje de cargas por ejes.

(NOTA: para acceder a las planillas lo podés hacer desde el menú de nuestro sitio web, en el link TC Magazine).

En esta entrega y en las sucesivas, primero veremos los ángulos característicos de una geometría de suspensión y como determinarlos en función de los valores de los anclajes. Luego determinaremos el centro instantáneo **(CI)** de nuestra geometría y además determinaremos el centro de rolido delantero **(Crd)** y trasero **(Crt)** los que nos generarán el "eje de rolido" entorno al cual tiende a girar la masa suspendida de nuestro automóvil.

Comenzamos viendo el **ángulo de comba**, como se puede apreciar en la **FIGURA 1,** que es el valor angular comprendido entre la vertical al piso y el eje del neumático en su sección transversal, adoptando valor negativo para el caso.

Este valor de comba de puesta a punto dependerá del ángulo de rolido de nuestro vehículo y el porcentaje de transferencia del mismo al neumático, como así también de la deriva del mismo, el cual en muchos casos es desconocido. El mismo se determina por medio de tablas proporcionadas por el fabricante, obtenidas de la medición por medio de maquinas específicas para tal fin.

Lo que logramos partiendo con una comba inicial en el neumático delantero es que al momento de girar, nuestra geometría de suspensión trate de neutralizar dicho valor para de esa forma el parche de contacto del neumático sea lo mayor posible, evitando el deslizamiento lateral, y logrando el ingreso a curva con alta eficiencia.

FIGURA 1

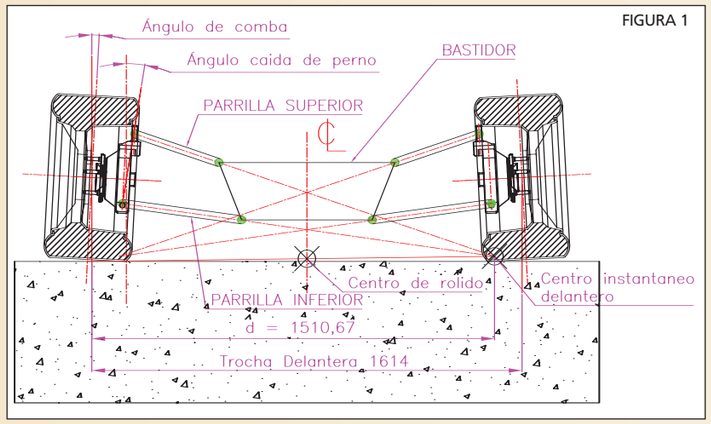

En la siguiente fórmula simplificada se puede determinar el porcentaje de transferencia del ángulo de rolido al neumático.

$$Da = DQ * (1 - T / 2 * d) \qquad 1\text{-}2$$

Da = comba generada
DQ = ángulo de rolido de nuestro vehículo
T = trocha delantera
d = distancia al centro instantáneo de rotación

Supongamos que nuestro vehículo rola 2.6° (luego lo calcularemos con exactitud) debido a las fuerzas inerciales que se generan al momento de doblar y a la rigidez elástica del tren delantero, adoptamos la trocha delantera 1614 mm y la distancia al centro instantáneo es 1510 mm (ver **FIG. 1**), por lo tanto el valor de **Da** es 1.21°.

$$Da = 2.6 *(1 – 1614 / 2 * 1510) = 1.21°$$

Esto significa que nuestra comba inicial de puesta a punto deberá ser cercana a 1.2°. Para mayor exactitud debemos conocer como veíamos anteriormente el valor de deriva del neumático ante la presencia de una fuerza lateral.

Analizamos a continuación dos casos particulares. Si las parrillas de suspensión estuviesen inclinadas de forma tal que el centro instantáneo coincidiese con el eje del automóvil, el valor de **"T / 2"** y la distancia **"d"** serían iguales, por lo tanto el cociente es igual a 1 y la diferencia del paréntesis de la formula 1-2 **(1 – T / 2 * d)** es igual a cero, por lo tanto no se transfiere comba al neumático.

$$Da = 0°$$

La otra situación límite se da cuando las parrillas de suspensión son paralelas entre sí. En este caso, la ubicación del centro instantáneo **"d"** se encuentra en el infinito, y cuando realizamos la relación **(1 – T / 2 * d)**, nos da como resultado 1 debido a que cuando hacemos el cociente de T/2 *d = 0. Esto se da por resultado de dividir un valor por infinito, ya que el resultado es cero, y por lo tanto el valor entre paréntesis nos da 1. Esto significa que todo el rolido del chasis se transfiere como comba en el neumático.

$$Da = DQ * 1$$

Finalmente **Da = DQ**

En la **FIG. 1** se puede apreciar el ángulo de **caída de perno**, el mismo viene determinado por la línea imaginaria que obtenemos al unir la rotula superior con la inferior y la vertical. Este ángulo permite reducir el brazo de palanca que se generaría si los dos anclajes estuviesen unidos en forma vertical, y como consecuencia los esfuerzos en los elementos de la suspensión son menores.

Otro ángulo característico de la suspensión es el **ángulo de avance.** El mismo queda determinado por la ubicación de los anclajes superior e inferior del portamazas en dirección longitudinal. Este ángulo se da para desplazar el punto de contacto del neumático y el eje del portamazas (L), y con eso se logra generar un brazo de palanca, el que se encarga de producir un momento de restitución llamado retorno de dirección. Seguramente vos lo has notado cuando manejas, al soltar la dirección cuando vas doblando, la misma tiende a volver por si sola a la posición de equilibrio permitiendo al automóvil continuar en línea recta. En la **FIGURA 2** se puede apreciar dicho ángulo.

Finalmente el llamado ángulo de **convergencia o divergencia** es el comprendido entre el eje longitudinal del vehículo y el eje longitudinal del neumático. El mismo le proporciona estabilidad longitudinal al auto debido a que genera fuerzas laterales en el parche de contacto de los neumáticos, las que actúan en los tramos rectos de la pista brindándole estabilidad.

FIGURA 2

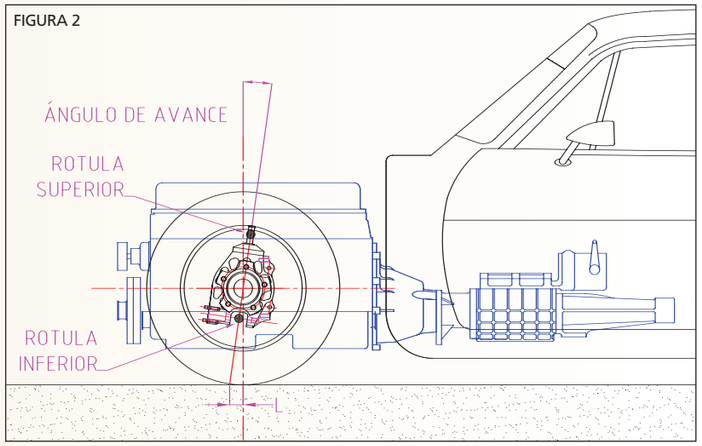

FIGURA 3

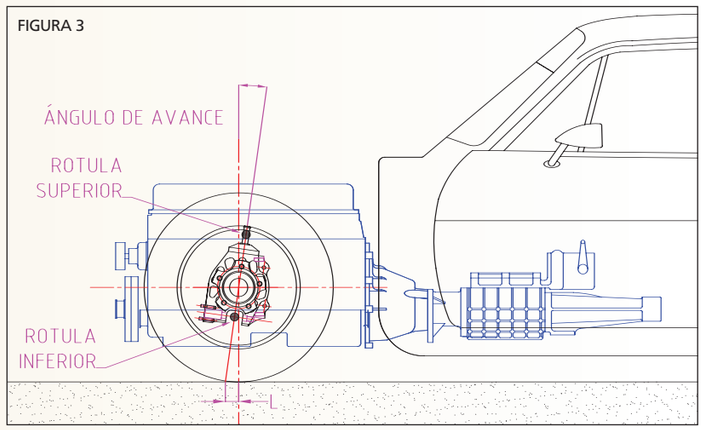

En la **FIGURA 3** se puede ver dicho ángulo, y para el caso de la figura el mismo es convergente.

En nuestra página web (www.actc.org.ar) y desde el link TC Magazine podés bajar la segunda planilla de cálculos con la determinación del centro instantáneo delantero, el centro de rolido, cálculo de la transferencia de rolido, y determinación de los ángulos característicos. Seguí creando tu propio prediseño de un automóvil de competición y preparate para la tercera entrega, que será en la TC Magazine que se entregará en San Luis, en la tercera fecha del Turismo Carretera.

Ingeniero Aeronáutico
Alejandro Solga

Director General
Departamento de Ingeniería
y Desarrollo de la ACTC

NUMEROLOGIA

200 Las carreras que cumplió Sergio Guarnaccia en Mar de Ajó. Su mejor labor fue un segundo puesto en Olavarría, el 11 de noviembre de 2001, final ganada por José Luis Di Palma. Ese mismo día se llevó su primer triunfo en la tercera serie, única de su historial en el Turismo Carretera. Siempre corrió con Ford.

300 Las competencias que cumplirá este fin de semana Roberto Urretavizcaya. El de Chacabuco tiene un currículum exitoso: ganó diez finales, 46 series, seis pole position, 12 récord de vuelta, y subió 25 veces al podio. Compitió con Chevrolet, Ford y actualmente lo hace con una Dodge.

10 Los podios de Omar La Cortiglia en el TC Pista, con el logrado en Mar de Ajó. El piloto de Paso del Rey fue tercero con su Ford y es un histórico de la categoría, ya que además de ser subcampeón en 1999 ganó tres finales y logró cinco *pole position*.

24 Las pole position de Omar Martínez en su historial con la conseguida en el arranque del campeonato. El *Gurí* lidera los números entre los pilotos en actividad en este rubro y también en podios (51), victoria en series (65), y finales (23). Cerquita en las estadísticas aparece el tetra Ortelli, que lo supera al entrerriano en récord de vuelta: 24 a 18.

LAS BELLEZAS DEL TC

Al rescate

En cada autódromo o por TV ves en acción a los mejores pilotos de la Argentina, pero también seguís de cerca las tareas del Cuerpo de Bomberos, el Cuerpo Médico, y el de Rescate de Vehículos de la ACTC. Sus responsables atienden las necesidades inmediatas en cada autódromo que visita la *máxima*.

▲ **Julio Villarreal es el Jefe del Cuerpo de Bomberos de la ACTC. Su equipo se compone con dos auxiliares en boxes, dos en pista, y otro número idéntico de bomberos en sendos cuatriciclos, equipados con espuma y polvo, y preparados para llegar inmediatamente a un lugar de accidente en pista como unidades de apoyo. El autobomba de la ACTC es de las llamadas "de unidad rápida", y está equipada con un dispositivo de espuma, herramientas de corte y expansión, y cuenta con 1.600 litros de agua.**

◀ **El Equipo Médico de la ACTC está liderado por el Dr. Rodolfo Balinotti, quien se mueve en cuatricicio o bien en un Auto Médico, según las características del circuito. El equipo se completa con dos camionetas de primera asistencia, ocupadas por un médico más y dos rescatistas.**

▲ **Norberto Bressano es el responsable del rescate de vehículos en pista y su grupo está equipado con dos camionetas y dos camillas, preparadas para retirar los autos despistados que obstruyen el tránsito normal de la competencia. En la foto ingresa al sector de boxes *tirando* al Ford de Fabián Acuña.**

Próspero Bonelli aplicó su experiencia entre los *nuevos*

El uno...

¿Sos candidato este año, no? ***"Y... qué te parece, anotame para el título",*** disparó con suma confianza *Pope* Bonelli cuando el TC Pista comenzaba a desandar su primera jornada. Lo sorprendió el accionar del novato Pedro Pisandelli en la serie inicial, pero no desesperó, y tampoco lo inquietó la solidez de otro debutante: el pibe Matías Rodríguez.

Apenas iniciada la prueba final, el entrerriano esperó el tiempo indispensable para tomar temperatura y aplicarles *jinetas* a los novatos. En una sola maniobra liquidó el pleito y a otra cosa. ***"Hicimos algunos cambios entre la serie y la final y por suerte encontramos el ritmo adecuado del auto, que había funcionado muy bien en clasificación. Ellos se molestaron un poco peleando la punta y por suerte los pude superar sin dramas",*** confió Bonelli, que terminó quinto en el campeonato pasado y ante el salto al Turismo Carretera de los cuatro primeros quedó como el *candidato natural* del TC Pista.

...y los otros

La nueva camada de pilotos no pasó desapercibida en el ámbito del TC Pista. Los diez nuevos valores de la categoría dejaron su sello en el difícil día del debut. Pedro Pisandelli resultó 3º en clasificación, ganó su serie y fue 2º en la final. Matías Rodríguez se ubicó 2º el sábado, también ganó su serie y culminó 4º la carrera. En tanto, Mariano Werner debutó con un auspicioso 6º a bordo del Ford del Rush Racing, y lo propio ocurrió con el santafesino Ramiro Galarza, con el Dodge ex Sebas Diruscio. Tambien lucieron Jorge Trebbiani (13º), Matías López (14º), Mauricio Muñoz (18º) y Martín Ferrari (22º). Aquí presentamos a ocho de ellos.

Pedro Pisandelli
Es neuquino, tiene 25 años y viene de la Clase 3 del TN. Corre con un Torino armado por su equipo, motorizado por Bisceglia y asesoramiento del LSG.

Jorge Trebbiani
Es de Quilmes y tiene 23 años. Viene de la Clase 2 del TN y corre con una Dodge atendida por su propia estructura.

Matías Rodríguez
Nació en San Isidro hace 18 años, y viene del TC Mouras, donde ganó dos carreras. Corre una Chevy del CBA Motorsport.

Sebastián Ciprés
En 2006 igualó en puntos a Fede Alonso en el TC Mouras pero perdió el título por menos segundos puestos. Va con un Ford preparado por Walter Alifraco.

Matías López
Peleó el título del TC Mouras el año pasado. Es de General Villegas, tiene 22 años y compite con una Chevy del JC Competición.

Martín Ferrari
Corrió en Top Race y en Turismo Nacional. Tiene 21 años, es de Arrecifes y debutó con una Dodge. Recibe consejos de Alberto Canapino.

Mariano Werner
Nació en Paraná (Entre Ríos) hace 18 años y es el actual campeón de la Fórmula Renault. Corre con un Falcon del Rush Racing.

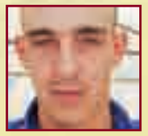

Federico Alonso
El campeón del TC Mouras debutó en la última del año pasado en Rio Gallegos, donde nació hace 23 años. Corre con una Chevy de Emilio Satriano.

El próximo fin de semana comenzará otro campeonato del TC Mouras en el Autódromo de La Plata. Habrá que esperar y ver quiénes serán los pilotos que ocupen los lugares que dejaron los protagonistas del año pasado, que pegaron el salto al TC Pista. Repetimos el calendario para esta temporada que ya ofrecimos en nuestra anterior edición de TC Magazine con el recuerdo de que el 4 de noviembre la categoría compartirá escenario en el "Roberto Mouras" con el Turismo Carretera y el TC Pista, en una jornada memorable para todos los pilotos que están haciendo escuela y podrán tener cerca a sus ídolos y modelos a seguir en el automovilismo nacional. El sábado 3 de marzo arranca el ruido con los primeros ensayos del TC Mouras, porque...

La pista está servida

1	4 de Marzo	LA PLATA
2	25 de Marzo	LA PLATA
3	15 de Abril	LA PLATA
4	29 de Abril	NUEVE DE JULIO
5	20 de Mayo	LA PLATA
6	17 de Junio	OLAVARRIA
7	1 de Julio	LA PLATA
8	22 de Julio	NUEVE DE JULIO
9	12 de Agosto	LA PLATA
10	2 de Septiembre	OLAVARRIA
11	7 de Octubre	LA PLATA
12	4 de Noviembre	LA PLATA
13	18 de Noviembre	LA PLATA

CAMPEONATO 2007

PU.	PILOTO	MARCA	PUNTOS
1	**AVENTIN, Diego**	Ford	**25.00**
2	ALTUNA, Mariano	Chevrolet	20.50
3	SPATARO, Emiliano	Chevrolet	17.00
4	LEDESMA, Christian	Chevrolet	16.00
5	MARTINEZ, Omar	Ford	14.50
6	CIANTINI, José	Dodge	13.50
7	BESSONE, Ernesto	Dodge	11.00
8	ROSSI, Matías	Chevrolet	10.50
9	SILVA, Juan Manuel	Ford	9.50
10	TANONI, Omar	Chevrolet	9.50

GRAN PREMIO

1053 competencia / 66º CAMPEONATO ARGENTINO DE TURISMO CARR ETERA / 2ª fecha 2007

AUTODROMO "JUAN MANUEL FANGIO" / Calle 40 y 63. La Barrosa / BALCARCE

CAMPEONATO 2007

PU.	PILOTO	MARCA	PUNTOS
1	BONELLI, Próspero	Ford	25.50
2	PISANDELLI, Pedro	Torino	21.00
3	LA CORTIGLIA, Omar	Ford	16.00
4	RODRIGUEZ, Matías	Chevrolet	16.00
5	LOPEZ, Julián	Ford	12.50
6	WERNER, Mariano	Ford	12.00
7	MICHELI, José Daniel	Torino	10.50
8	PICHINI, Mauro	Ford	9.00
9	DEL BARRIO, Carlos	Dodge	9.00
10	LARRAURI, Leonel	Dodge	8.00

TURISMO CARRETERA

NUMERACION 2007 / Turismo Carretera

1	FONTANA, NORBERTO	Dodge	
2	DI PALMA, PATRICIO	Torino	
3	AVENTIN, DIEGO RAUL	Ford	
4	MARTINEZ, OMAR	Ford	
5	SILVA, JUAN MANUEL	Ford	
6	PONCE DE LEON, GABRIEL	Ford	
7	UGALDE, LIONEL	Ford	
8	MORIATIS, EMANUEL	Ford	
9	ORTELLI, GUILLERMO	Chevrolet	
10	CIANTINI, JOSE	Dodge	
11	VERNA, RAFAEL	Ford	
12	BESSONE, ERNESTO	Dodge	
14	ALTUNA, MARIANO	Chevrolet	
15	LEDESMA, CHRISTIAN	Chevrolet	
16	ACUÑA, FABIAN	Ford	
17	ROSSI, MATIAS	Chevrolet	
18	ALAUX, SERGIO	Chevrolet	
19	PACHO, ARIEL	Torino	
20	CATALAN MAGNI, JULIO	Dodge	
21	DI PALMA, LUIS JOSE	Dodge	
22	DIRUSCIO, SEBASTIAN	Dodge	
23	OCCHIONERO, ALEJANDRO	Ford	
24	SOTO, PABLO	Dodge	
25	DI PALMA, MARCOS	Chevrolet	
26	RAMOS, EDUARDO	Ford	
27	SPATARO, EMILIANO	Chevrolet	
28	TANONI, OMAR	Chevrolet	
29	NOLESI, MATHIAS	Ford	
30	JALAF, MATIAS	Ford	
31	JUAN, MAXIMILIANO	Ford	
32	CASTELLANO, JONATAN	Dodge	
33	ROBBIANI, ARIEL	Ford	
34	SAVINO, JOSE	Ford	
35	GUARNACCIA, SERGIO	Ford	
36	IGLESIAS, LEANDRO	Chevrolet	
37	BISCEGLIA, CLAUDIO	Torino	
38	GIANINI, JUAN PABLO	Ford	
39	IGLESIAS, JUAN MANUEL	Chevrolet	
40	BALZANO, JAVIER	Chevrolet	
41	URRETAVIZCAYA, ROBERTO	Dodge	
42	JOSEPH, RICARDO	Chevrolet	
43	CAMPANERA, LAUREANO	Chevrolet	
44	IGLESIAS, FERNANDO	Chevrolet	
45	PISANDELLI, JUAN CRUZ	Chevrolet	
46	CORONAS, WALDEMAR	Dodge	
47	CASTELLANOS, GUILLERMO	Chevrolet	
48	DEL BO, ROBERTO	Chevrolet	
49	SINELLI, RAUL	Dodge	
50	ACEBAL, MARIANO	Chevrolet	
51	ZANATTA, RENE	Chevrolet	
52	TADEI, GUSTAVO	Ford	
53	PICCINI, MARTIN	Ford	
54	LOGARZO, PEDRO	Ford	
55	GIAVEDONI, CARLOS	Chevrolet	
56	SALERNO, RUBEN	Dodge	
57	MINERVINO, LUIS	Chevrolet	
58	GIL BICELLA, FACUNDO	Dodge	
59	CANDELA, ENRIQUE	Ford	
60	LIFSCHITZ, FEDERICO	Torino	
61	ARRAUSI, CARLOS	Chevrolet	
62	OKULOVICH, CARLOS	Chevrolet	
64	RIVA, NESTOR	Torino	
66	MULET, LEANDRO	Chevrolet	
68	VIDELE, ROBERTO	Ford	
69	DI MARCO, JUAN C.	Dodge	
70	FONTANA, GUSTAVO	Ford	
71	DOSE, CHRISTIAN	Chevrolet	
73	BOSIO, EZEQUIEL	Chevrolet	
74	DANDLEN, PEDRO	Dodge	
75	HERNANDEZ, LUIS (h)	Ford	
76	LAUZURICA, SEBASTIAN	Dodge	
77	SOTRO, WALTER	Torino	
78	MISERDA, CARLOS	Dodge	
80	RAMA, OSCAR	Chevrolet	
81	YANNANTUONI, FABIAN	Chevrolet	
82	LARRAURI, OSCAR	Dodge	
83	FINESCHI, OSCAR	Dodge	
99	PICCININ, ESTEBAN	Ford	
111	"REX"	Ford	
113	DE CARLO, DIEGO	Chevrolet	
157	DEBENEDICTIS, JUAN B.	Ford	

VIERNES 23 de febrero

10:25 a 11:00	Entrenamientos TC Pista	Grupo B	1ra.
11:05 a 11:40	Entrenamientos TC Pista	Grupo A	1ra.
11:55 a 12:30	Entrenamientos TC	2do. Tercio	1ra.
12:35 a 13:10	Entrenamientos TC	3er. Tercio	1ra.
13:15 a 13:50	Entrenamientos TC	1er. Tercio	1ra.
14:05 a 14:30	Entrenamientos TC Pista	Grupo B	2da.
14:35 a 15:00	Entrenamientos TC Pista	Grupo A	2da.
15:50 a 16:00	Clasificación TC Pista	Grupo B	1ra.
16:10 a 16:20	Clasificación TC Pista	Grupo A	1ra.
16:35 a 16:48	Clasificación TC	2do. Cuarto	1ra.
16:55 a 17:08	Clasificación TC	3er. Cuarto	1ra.
17:15 a 17:28	Clasificación TC	4to. Cuarto	1ra.
17:35 a 17:48	Clasificación TC	1er. Cuarto	1ra.

SABADO 24 de febrero

11:40 a 11:50	Clasificación TC Pista	Grupo B	2da.
12:00 a 12:10	Clasificación TC Pista	Grupo A	2da.
12:55 a 13:20	Entrenamiento TC	2do. Tercio	2da.
13:25 a 13:50	Entrenamiento TC	3er. Tercio	2da.
13:55 a 14:20	Entrenamiento TC	1er. Tercio	2da.
14:40	1ra. Serie TC Pista	6 vueltas	
15:20	2da. Serie TC Pista	6 vueltas	
16:35 a 16:48	Clasificación TC	2do. Cuarto	2da.
16:55 a 17:08	Clasificación TC	3er. Cuarto	2da.
17:15 a 17:28	Clasificación TC	4to. Cuarto	2da.
17:35 a 17:48	Clasificación TC	1er. Cuarto	2da.

DOMINGO 25 de febrero

9:10	1ra. Serie TC	6 vueltas
9:40	2da. Serie TC	6 vueltas
10:10	3ra. Serie TC	6 vueltas
11:05	Final TC Pista	15 vueltas[2]
12:50	Final Turismo Carretera	25 vueltas[3]

(2) ó 35 minutos (3) ó 50 minutos

Horarios sujetos a modificaciones

Final TC / TC Pista: Se compone con las 48 mejoresposiciones de las Series.

Comisarios Deportivos: Dr. Juan F. Arrechea, Diego Mesa y Armando Vivacqua.

Comisario Técnico: Carlos Marchese.

Extensión del circuito: 4.592,40 metros

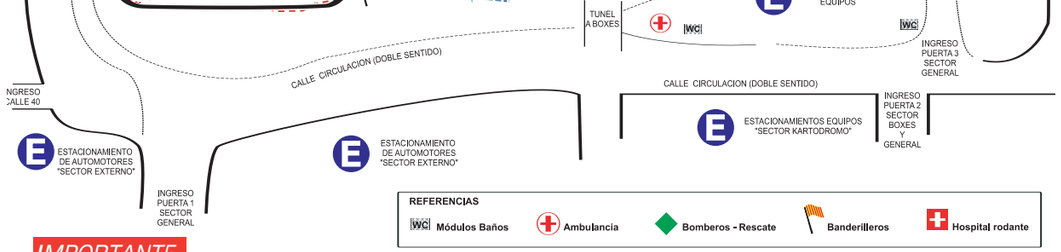

HORARIOS DE HABILITACION DE LA CALLE DE BOXES PARA EL PUBLICO ACREDITADO A DICHO SECTOR

VIERNES 23
08.00 a 09.15
y 17.30 a 19.00

SABADO 24
08.00 a 11.00
y 17.30 a 19.00

DOMINGO 25
Hasta las 8
y 11.45 a 12.15

Finalizada la competencia se permitirá la libre circulación.

Próxima carrera

16, 17 y 18 de marzo

SAN LUIS

IMPORTANTE

El rubro seguridad es uno de los temas que más preocupan y ocupan a la Asociación Corredores Turismo Carretera. Por ello, en cada carrera, esta entidad contrata el personal policial que dicha institución determina (de la jurisdicción que corresponda) y de acuerdo a las leyes nacionales y provinciales vigentes.

Al margen de extremar todas las medidas posibles, sabemos que para la tranquilidad de todos necesitamos su colaboración. Por ello, le sugerimos tomar en cuenta lo siguiente:

1. Dar la voz de alerta y tocar bocina para llamar la atención del personal de seguridad. Recurrir a cualquiera de las seis Cabinas de Seguridad instaladas en el perímetro del autódromo. En caso de que sea dificultosa su identificación, acudir a los accesos, donde el personal de la ACTC dará el alerta por radio.
2. Del mismo modo, quienes necesiten atención médica, podrán acudir ante el personal sanitario de las ambulancias afectadas al perímetro y, si fuera difícil ubicar las mismas, al personal de la ACTC en los accesos, para que estos las soliciten radialmente.
3. Encender las luces de los vehículos en el sector afectado.
4. Mantener los vehículos cerrados en todo momento y de ser posible, con la alarma activada.
5. Denunciar a quienes agreden al personal de seguridad.
6. Evitar los juegos de azar y la aglomeración que alrededor de ellos se produce.

EL TURISMO CARRETERA ES PASION Y SENTIMIENTO DE MUCHAS FAMILIAS ARGENTINAS. NO DEJEMOS QUE UNOS POCOS NOS QUITEN ESA ALEGRIA.

TC PISTA

NUMERACION 2007 / TC Pista

5	BONELLI, PROSPERO	Ford	
6	DI PALMA, LUIS JOSE (H)	Chevrolet	
7	ZUGHELLA, GABRIEL	Ford	
8	PICHINI, MAURO	Ford	
9	ANGELINI, JUAN MARCOS	Dodge	
11	LACCETTE, DARIO	Ford	
12	PERNIA, LEONEL	Chevrolet	
14	LOPEZ, JULIAN	Ford	
15	OLIVELLI, MARIO	Ford	
16	LA CORTIGLIA, OMAR	Ford	
17	SOLIS, GUSTAVO	Ford	
18	SATORRA, GABRIEL	Chevrolet	
19	SANCHEZ, OSCAR	Chevrolet	
20	VIDELE, MARCELO	Ford	
21	FALCON, ROBERTO	Chevrolet	
22	GONZALEZ, DIEGO	Dodge	
23	MAGGINI, LUIS	Ford	
24	FANCIO, ALBERTO	Chevrolet	
25	PAPARELLA, JUAN M.	Dodge	
26	RUIZ, CARLOS	Ford	
27	BERALDI, ABEL	Ford	
28	MICHELI, DANIEL	Torino	
29	LARRAURI, LEONEL	Dodge	
30	BUDUBA, PABLO	Ford	
31	IMPIOMBATO, RICARDO	Chevrolet	
32	FERNANDEZ, LEONEL	Ford	
33	KRUJOSKI, HUMBERTO	Chevrolet	
34	MARTINEZ, GABRIEL	Chevrolet	
35	FAYANAS, HUGO	Ford	
37	del BARRIO, CARLOS	Dodge	
38	CONTI, ALEJANDRO	Torino	
39	COTIGNOLA, MARCELO	Ford	
40	PACIONI, GASTON	Ford	
41	LORENZATTI, FRANCO	Dodge	
42	CUIROLO, MARCOS	Torino	
43	GONZALEZ, ALEJANDRO	Dodge	
44	COSTILLA, CARLOS	Dodge	
45	PERONI, ALEJANDRO	Dodge	
46	ALVAREZ, GASTON	Ford	
47	VALENCIA, CRISTIAN	Ford	
48	TABORDA, CHRISTIAN	Chevrolet	
49	POGGI, SERGIO	Dodge	
50	BILLERES, GASTON	Chevrolet	
51	TROTTA, ESTEBAN	Chevrolet	
52	MARCILESE, ROBERTO	Chevrolet	
53	CASSINO, DAMIAN	Chevrolet	
54	HEIM, SIMON	Dodge	
55	MANTA, JAVIER	Dodge	
56	ARIN, GUSTAVO	Dodge	
57	RICCI, JOSE	Ford	
58	PALAVECINO, MARTIN	Chevrolet	
59	BORIO, DIEGO	Chevrolet	
60	RUIZ, RICARDO	Ford	
61	CIPRES, SEBASTIAN	Ford	
62	LOPEZ, MATIAS	Chevrolet	
63	MUÑOZ, MAURICIO	Chevrolet	
64	GARAVANO, JOSE MARIA	Dodge	
65	PONCE DE LEON, MARIANO	Ford	
66	GALARZA, RAMIRO	Dodge	
67	SAVA, CARLOS	Torino	
68	GOMEZ FREDES, FERNANDO	Dodge	
69	TREBBIANI, JORGE	Dodge	
70	LOYARTE, JORGE	Dodge	
71	SOSA, JUAN MANUEL	Torino	
72	OÑATIBIA, NELSON	Dodge	
73	MORELLO, ALDO	Ford	
72	MEMMO, LUCAS	Ford	
75	VAZQUEZ, GASTON	Ford	
76	WERNER, MARIANO	Ford	
77	FERRARI, MARTIN	Dodge	
78	MARTIN, MARTIN	Ford	
79	KONJUH, MARCOS		
84	PISANDELLI, PEDRO	Torino	
85	OYHANART, MARIANO	Ford	
93	RODRIGUEZ, MATIAS	Chevrolet	
95	ALONSO, FEDERICO	Chevrolet	

Bodega y Viñedos Familia
GIAQUINTA
Pasión por el vino...
ENVÍOS A TODO EL PAÍS
Carril Zapata s/n · La Arboleda · Tupungato · Mendoza
www.familiagiaquinta.com.ar
info@familiagiaquinta.com.ar · 02622 488090

ROBUST
La Herramienta del TC

Mis autógrafos

humor TC

RINCON DEL FANA

Si tenés menos de 12 años enviá un dibujito de un auto de Turismo Carretera con una foto tuya, o pedile a tu mamá o papá que lo manden por e-mail a revista@actc.org.ar, o por correo a Bogotá 160 (Dto 4) Capital Federal (CP 1405). Como lo hicieron en esta edición los nuevos amiguitos de TC Magazine Sofi, Lauri y Andresito. También podés mandar una foto que te hayas sacado con tu ídolo en algún autódromo del país. Dale que esperamos tus obras.

SOFI Y SU LORA PEPA

Con sólo cuatro añitos, Sofía es una artista en potencia y en el jardín de San Fernando, donde vive, se destaca por sus dibujos. Su mascota es un loro llamado Pepa y ve las carreras de Turismo Carretera con sus padres Oscar y Andrea.

FANATICA DEL PATO ARRECIFEÑO

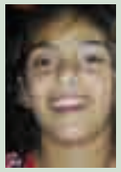

Lauri tiene 10 años y es la hermana mayor de Sofi. En su dibujo copió el Torino de Patricio Di Palma a la perfección. Además de dibujante, se destaca en el voley y es artesana.

PEQUEÑO ARTISTA

Andresito es de José C. Paz y tiene cuatro años.
Le encanta dibujar con témpera y se prende a la tele los domingos a ver las carreras con papá Dani y mamá Andrea. Y cuando el Turismo Carretera corre en el Oscar Gálvez delira desde la tribuna.

Y si sos mayor de edad, escribí tu historia con el Turismo Carretera, anécdotas, viajes, encuentros con pilotos, lo que se te ocurra que te ligue a la categoría que te hace vibrar en cada carrera. Mandá tu texto y una foto a revista@actc.org.ar, o por correo a Bogotá 160 (Dto 4) Capital Federal (CP 1405) que será publicado en TC Magazine y podrás mostrárselo a todos tus amigos de tu ciudad o pueblo

¿Si el Turismo Carretera se corre en autódromos, por qué vos vas a correr en la ruta?

70 años TURISMO CARRETERA

ASOCIACION CORREDORES TURISMO CARRETERA ACTC ARGENTINA

Respetemos las normas de tránsito.
Cuidá tu vida y la de los demás

EL CAMPEONATO ESTA CADA VEZ MAS PAREJO.

ESO ES LO QUE PASA CUANDO TODOS CORREN

CON EL MEJOR COMBUSTIBLE.

YPF. Combustible Oficial del Turismo Carretera.

YPF